VERDERFLEX
Dura 55

Die Schlauchpumpe Verderflex Dura erreicht höchste Leistung auf kleinstem Raum. Ihre einzigartige Bauweise reduziert die Stellfläche um bis zu 70% im Vergleich zu konventionellen Schlauchpumpen. Die innovative Motoranbindung sorgt nicht nur für minimalsten Platzbedarf, sondern schont auch das Pumpengehäuse und den Schlauch. Mit dem durchdachten Schlauchwechsel-System gelingt der Schlauchwechsel in kürzester Zeit.
Unsere robusten Industrie-Schlauchpumpen sind eine zuverlässige, wartungsarme Lösung für einfache Abwässer oder auch für viskose, abrasive und feststoffhaltige Flüssigkeiten.

Ihr Nutzen
- Wartungsarm: keine Dichtungen und Ventile
- Selbstansaugend und trockenlauffähig; ideal für ausgasende Flüssigkeiten
- Für viskose, abrasive und feststoffhaltige Medien geeignet
- Schonende Förderung von scherempfindlichen Flüssigkeiten
- Einfacher Schlauchwechsel

Technische Daten

Max. Fördermenge	*15.300 l/h*	*Max. Medien-Temperatur*	*+100 °C**
Max. Differenzdruck	*16 bar*	*Max. Feststoffgröße (hart)*	*5,5 mm*
Max. Saughöhe	*9,5 mWs*	*Max. Feststoffgröße (weich)*	*13,75 mm*
Schlauch-Innendurchmesser	*55 mm*	*Gewicht (mit Antrieb)*	*ca. 430 kg*

** Mit EPDM-Schlauch*

Pumpenschlüssel z.B. D55 Nr. 1 Nr. 2 Nr. 3 Nr. 4 Nr. 5 Nr. 6 Nr. 7 Nr. 8 Nr. 9 Nr. 10 Nr. 11

Nr. 1 Typ & Modell
D55 = Verderflex Dura 55

Nr. 2 Getriebemotor 1
S = Standard

Nr. 3 Getriebemotor 2
P = Planetengetriebe

Nr. 4 Flansch
US/UI = Universal Edelstahl (316), DN65, PN16

Nr. 5 Rotor Material
A = Aluminium

Nr. 6 Rotor
S = Schuh

Nr. 7 Flanscheinsätze
SS = Edelstahl (316)
PP = Polypropylen
PV = PVDF

Nr. 8 Drehzahl
19R = 19 U/min
28R = 28 U/min
47R = 47 U/min

Nr. 9 Motorleistung
2.2K = 2,2 kW
3.0K = 3,0 kW
4.0K = 4,0 kW
7.5K = 7,5 kW

Nr. 10 Schlauch
BU = NBR (Buna)
CS = CSM (Hypalon)
EP = EPDM
FG = Buna Food Grade FDA
NR = Naturkautschuk

Nr. 11 Extras
TF = 3 Kaltleiterfühler

BEISPIEL PUMPENSCHLÜSSEL
D55 SP USASSS 28R3.0 K EP TF

Rev-20-02-2023

Änderungen vorbehalten. Nicht alle Kombinationen sind verfügbar.
Weitere Varianten finden Sie unter ***www.verderliquids.com***

VERDERFLEX
Dura 55

Förderleistung
Gemessen mit Wasser (20 °C). Saug- und druckseitige Bedingungen können zu Abweichungen führen.

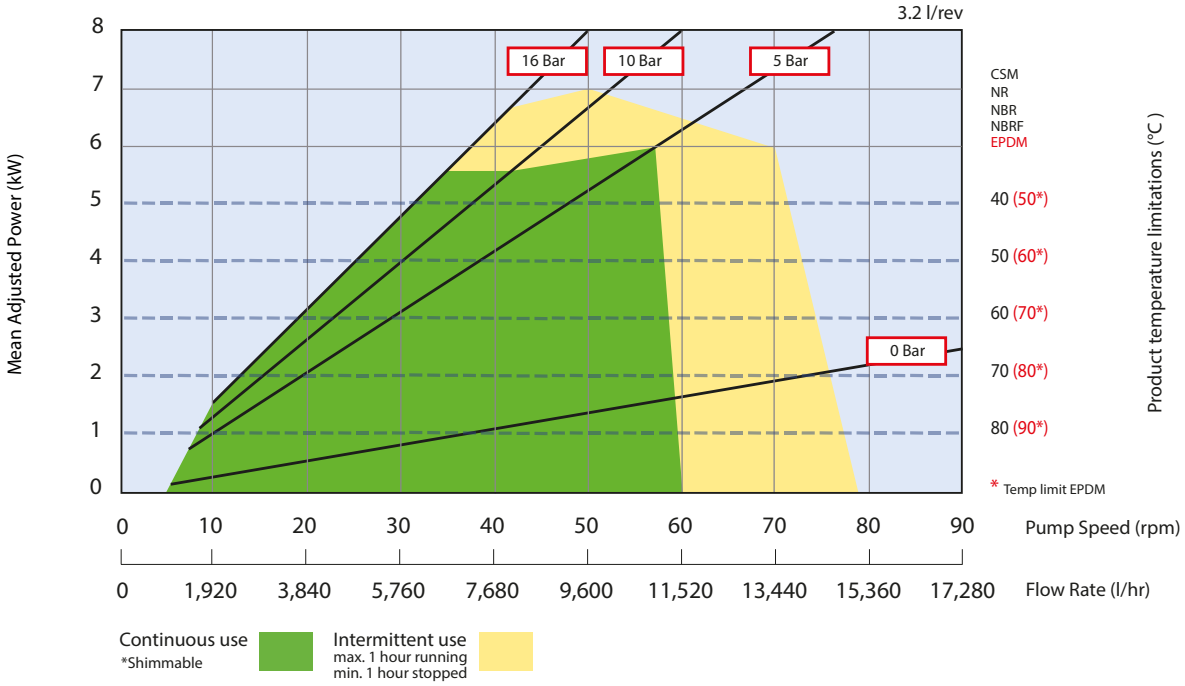

Standard-Optionen für 50 Hz Planetengetriebe
Für Frequenzumrichter-Betrieb geeignet.

Fördermenge [l/h]	Drehzahl [U/Min]	Rahmengröße [IEC]	Motor [kW]	Max. Differenzdruck [bar]
3.600	19	100	3,0	7,5
5.400	28	112	4,0	7,5
9.000	47	132	7,5	7,5

Weitere Fördermengen und Differendrücke auf Anfrage.

Änderungen vorbehalten. Nicht alle Kombinationen sind verfügbar.
Weitere Varianten finden Sie unter ***www.verderliquids.com***

VERDERFLEX

Dura 55

Abmessungen
Alle Maßangaben in mm (Maße sind Richtwerte)

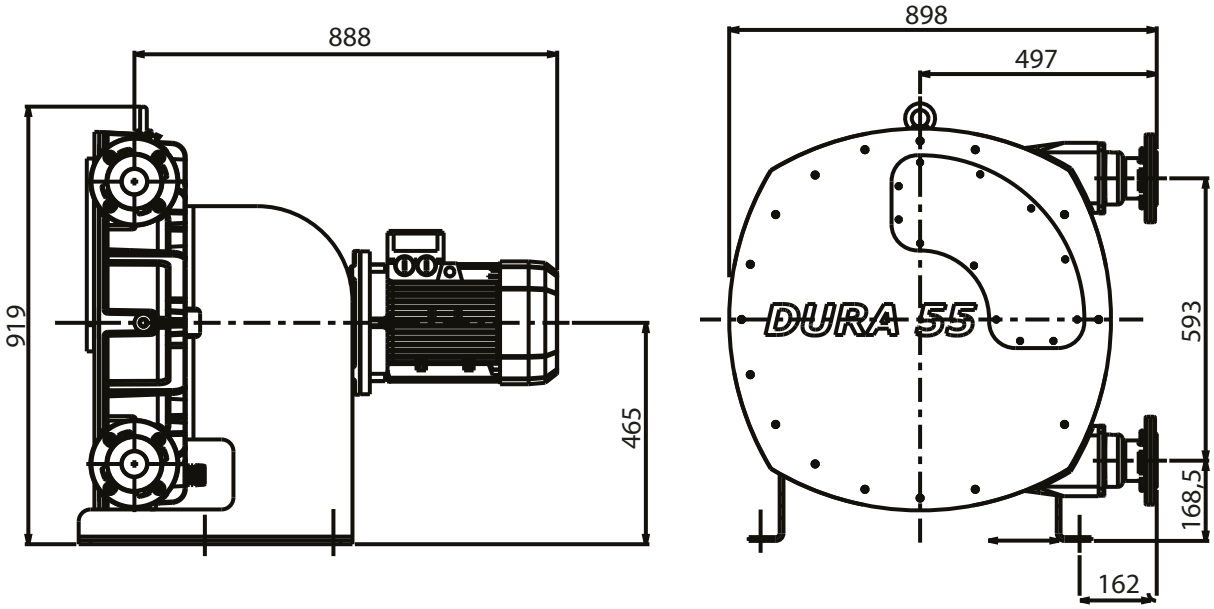

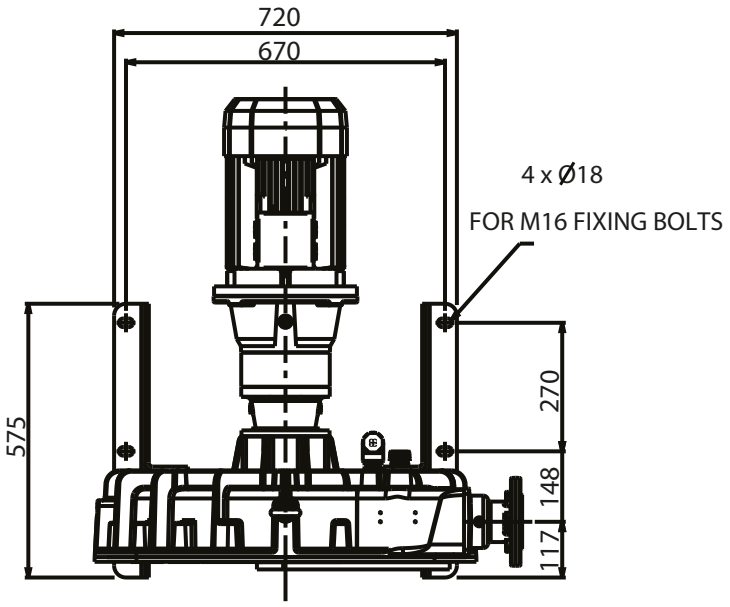

Änderungen vorbehalten. Nicht alle Kombinationen sind verfügbar.
Weitere Varianten finden Sie unter ***www.verderliquids.com***

VERDERFLEX
Dura 55

10% Bundle-Rabatt

Mit unserem Zubehör und unseren Verschleißteil-Sets können unsere Pumpen noch besser an Ihren Prozess und Ihre Bedürfnisse angepasst werden. Sie benötigen einen Pulsationsdämpfer oder einen Ersatzschlauch für Ihre Schlauchpumpe? Wir beraten Sie gerne!

Ersatzschlauch

Bei der Entwicklung des Schlauches wurde besonderes Augenmerk auf die Dauerfestigkeit gerichtet. Daraus ergibt sich die hohe Standzeit des Schlauches.

Art.nr.	Material
139.0006	Naturkautschuk
139.0517	Buna
139.0015	EPDM

Art.nr.	Material
139.2015	CSM/Hypalon
139.2026	Buna Food

Schmiermittel Verderlube

Verderlube ist ein Schmiermittel auf Glycerinbasis, welches sich auch für die Lebensmittelindustrie einsetzen lässt. Dieses Schmiermittel sorgt für die optimale Wärmeübertragung und erhöht so die Lebensdauer des Schlauches.

Art.nr.	Beschreibung
129.1417	Schmiermittel Verderlube (15 l)

Pulsationsdämpfer

Die Pulstech Pulsationsdämpfer eliminieren nahezu jegliche Pulsation und erhöhen so die Leistung, Sicherheit und Zuverlässigkeit Ihrer Anlage.

Art.nr.	Typ	Passend für
400.0088	P600CSSB	Naturkautschuk
400.0088	P600CSSB	Buna
400.0299	P600CSSE	EPDM

Schlauchbruchüberwachung

Der geeichte Sensor erkennt im Falle eines Schlauchbruchs jeglichen Druckanstieg im Innern des Pumpengehäuses. Sobald der Druckgrenzwert erreicht wird, ändert der Sensor den Status, woraufhin die Pumpe in Verbindung mit einem zusätzlichen Relais abgeschaltet wird.

Art.nr.	Beschreibung
129.0720	Schlauchbruchüberwachung

Rev-20-02-2023

Kaufen Sie Ihr Zubehör im Bundle mit der Pumpe und sparen 10% auf das Zubehör!

Ihren persönlichen Ansprechpartner finden Sie unter
www.verderliquids.com

VERDER
passion for pumps